第60回　近畿中学校総合体育大会　テニスの部

2011年8月4日(木)～5日(金)　於:太陽ヶ丘　(京都府)
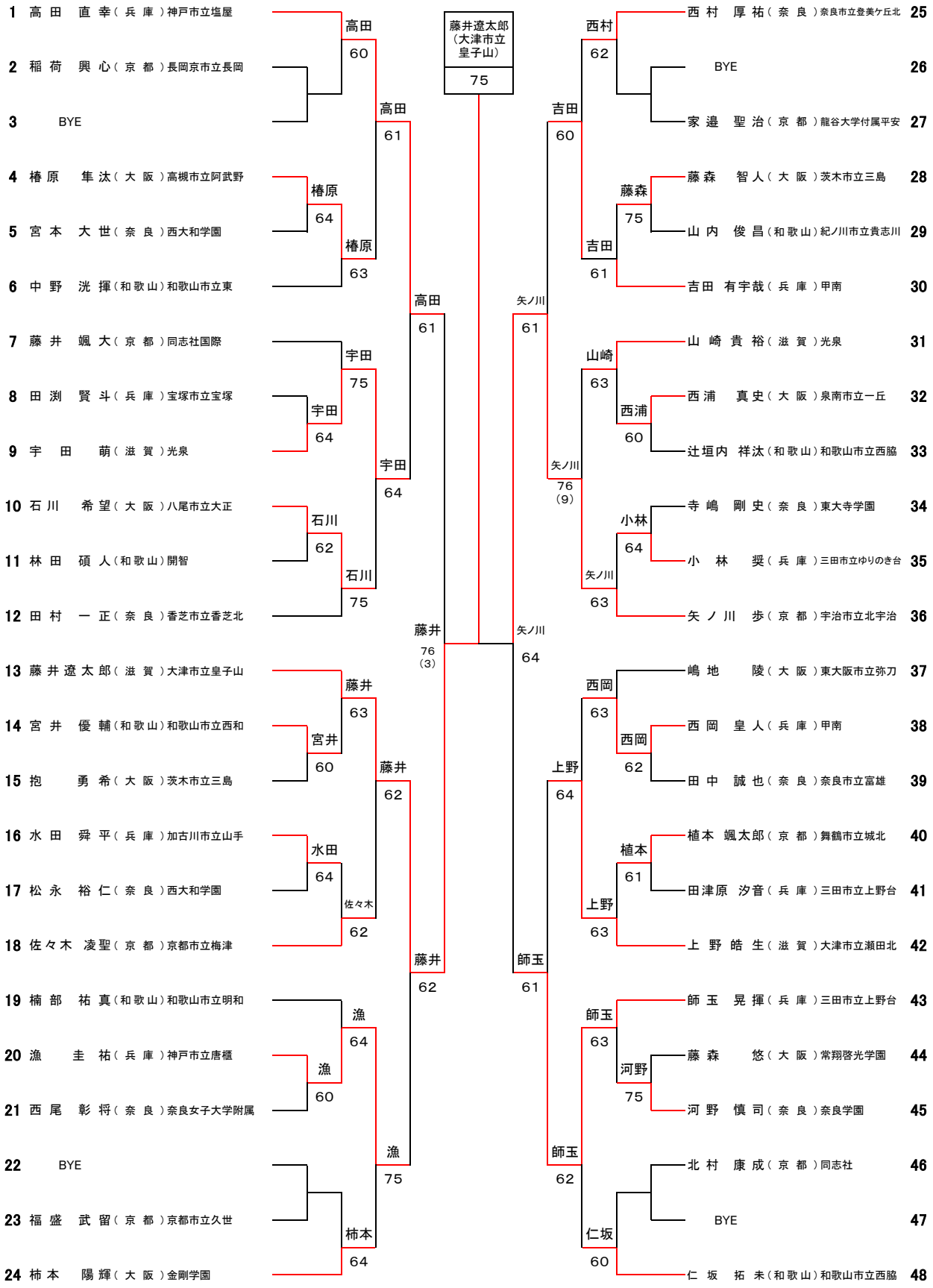
男子シングルス