平成２４年度　第６１回　近畿中学校総合体育大会　テニスの部
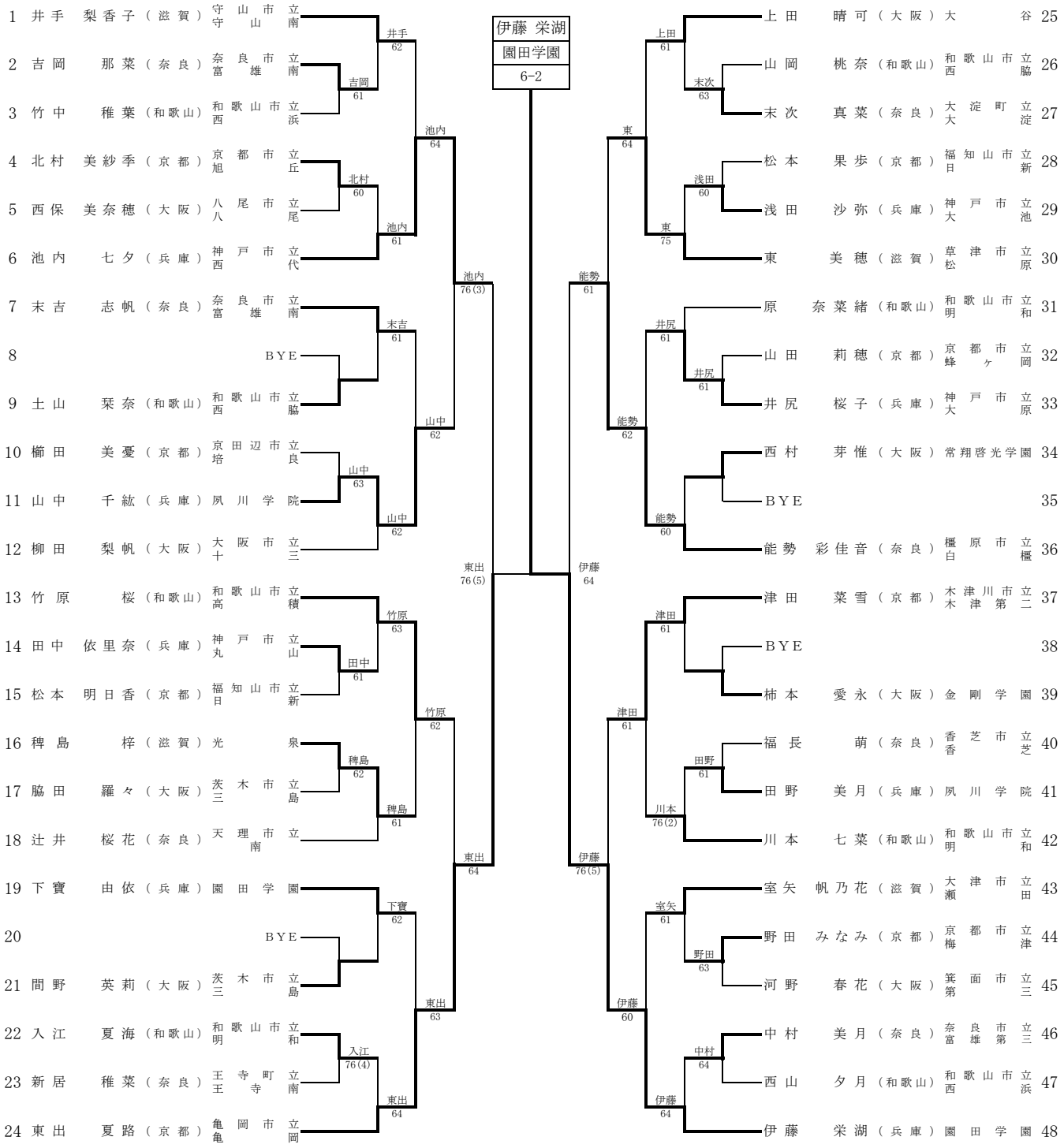
女子シングルス