# 平成２８年度　第６５回　近畿中学校総合体育大会　テニスの部

## 女子シングルス
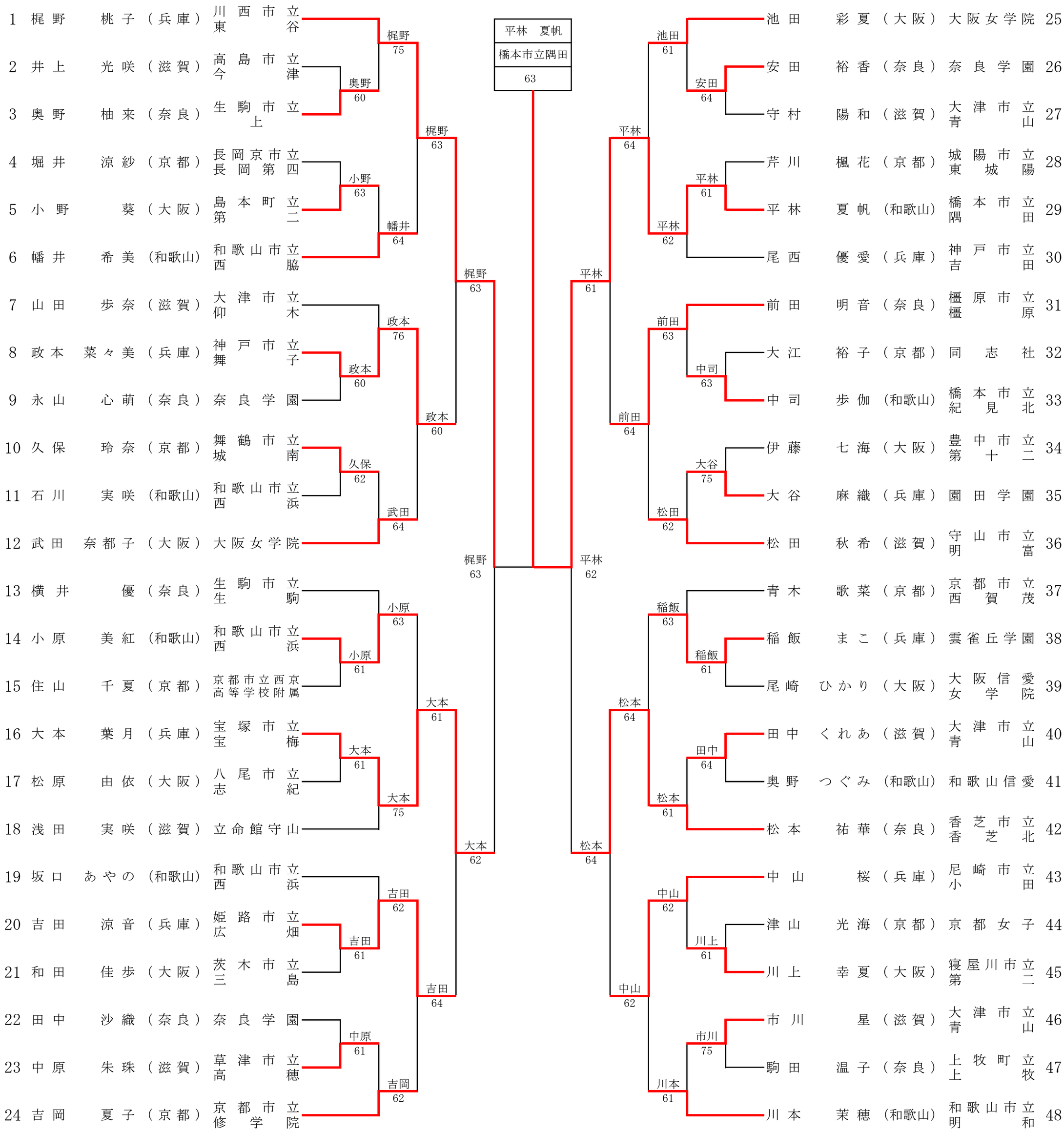
| | | | | |
|---|---|---|---|---|
| 1 | 梶野　桃子 | （兵庫） | 川西市立東谷 | |
| 2 | 井上　光咲 | （滋賀） | 高島市立今津 | |
| 3 | 奥野　柚来 | （奈良） | 生駒市立上 | |
| 4 | 堀井　涼紗 | （京都） | 長岡京市立長岡第四 | |
| 5 | 小野　葵 | （大阪） | 島本町立第二 | |
| 6 | 幡井　希美 | （和歌山） | 和歌山市立西脇 | |
| 7 | 山田　歩奈 | （滋賀） | 大津市立仰木 | |
| 8 | 政本　菜々美 | （兵庫） | 神戸市立舞子 | |
| 9 | 永山　心萌 | （奈良） | 奈良学園 | |
| 10 | 久保　玲奈 | （京都） | 舞鶴市立城南 | |
| 11 | 石川　実咲 | （和歌山） | 和歌山市立西浜 | |
| 12 | 武田　奈都子 | （大阪） | 大阪女学院 | |
| 13 | 横井　優 | （奈良） | 生駒市立生駒 | |
| 14 | 小原　美紅 | （和歌山） | 和歌山市立西浜 | |
| 15 | 住山　千夏 | （京都） | 京都市立西京高等学校附属 | |
| 16 | 大本　葉月 | （兵庫） | 宝塚市立宝梅 | |
| 17 | 松原　由依 | （大阪） | 八尾市立志紀 | |
| 18 | 浅田　実咲 | （滋賀） | 立命館守山 | |
| 19 | 坂口　あやの | （和歌山） | 和歌山市立西浜 | |
| 20 | 吉田　涼音 | （兵庫） | 姫路市立広畑 | |
| 21 | 和田　佳歩 | （大阪） | 茨木市立三島 | |
| 22 | 田中　沙織 | （奈良） | 奈良学園 | |
| 23 | 中原　朱珠 | （滋賀） | 草津市立高穂 | |
| 24 | 吉岡　夏子 | （京都） | 京都市立修学院 | |
| 25 | 池田　彩夏 | （大阪） | 大阪女学院 | |
| 26 | 安田　裕香 | （奈良） | 奈良学園 | |
| 27 | 守村　陽和 | （滋賀） | 大津市立青山 | |
| 28 | 芹川　楓花 | （京都） | 城陽市立東城陽 | |
| 29 | 平林　夏帆 | （和歌山） | 橋本市立隅田 | |
| 30 | 尾西　優愛 | （兵庫） | 神戸市立吉田 | |
| 31 | 前田　明音 | （奈良） | 橿原市立橿原 | |
| 32 | 大江　裕子 | （京都） | 同志社 | |
| 33 | 中司　歩伽 | （和歌山） | 橋本市立紀見北 | |
| 34 | 伊藤　七海 | （大阪） | 豊中市立第十二 | |
| 35 | 大谷　麻織 | （兵庫） | 園田学園 | |
| 36 | 松田　秋希 | （滋賀） | 守山市立明富 | |
| 37 | 青木　歌菜 | （京都） | 京都市立西賀茂 | |
| 38 | 稲飯　まこ | （兵庫） | 雲雀丘学園 | |
| 39 | 尾崎　ひかり | （大阪） | 大阪信愛女学院 | |
| 40 | 田中　くれあ | （滋賀） | 大津市立青山 | |
| 41 | 奥野　つぐみ | （和歌山） | 和歌山信愛 | |
| 42 | 松本　祐華 | （奈良） | 香芝市立香芝北 | |
| 43 | 中山　桜 | （兵庫） | 尼崎市立小田 | |
| 44 | 津山　光海 | （京都） | 京都女子 | |
| 45 | 川上　幸夏 | （大阪） | 寝屋川市立第二 | |
| 46 | 市川　星 | （滋賀） | 大津市立青山 | |
| 47 | 駒田　温子 | （奈良） | 上牧町立上牧 | |
| 48 | 川本　茉穂 | （和歌山） | 和歌山市立明和 | |