令和６年度　第７３回　近畿中学校総合体育大会　テニスの部
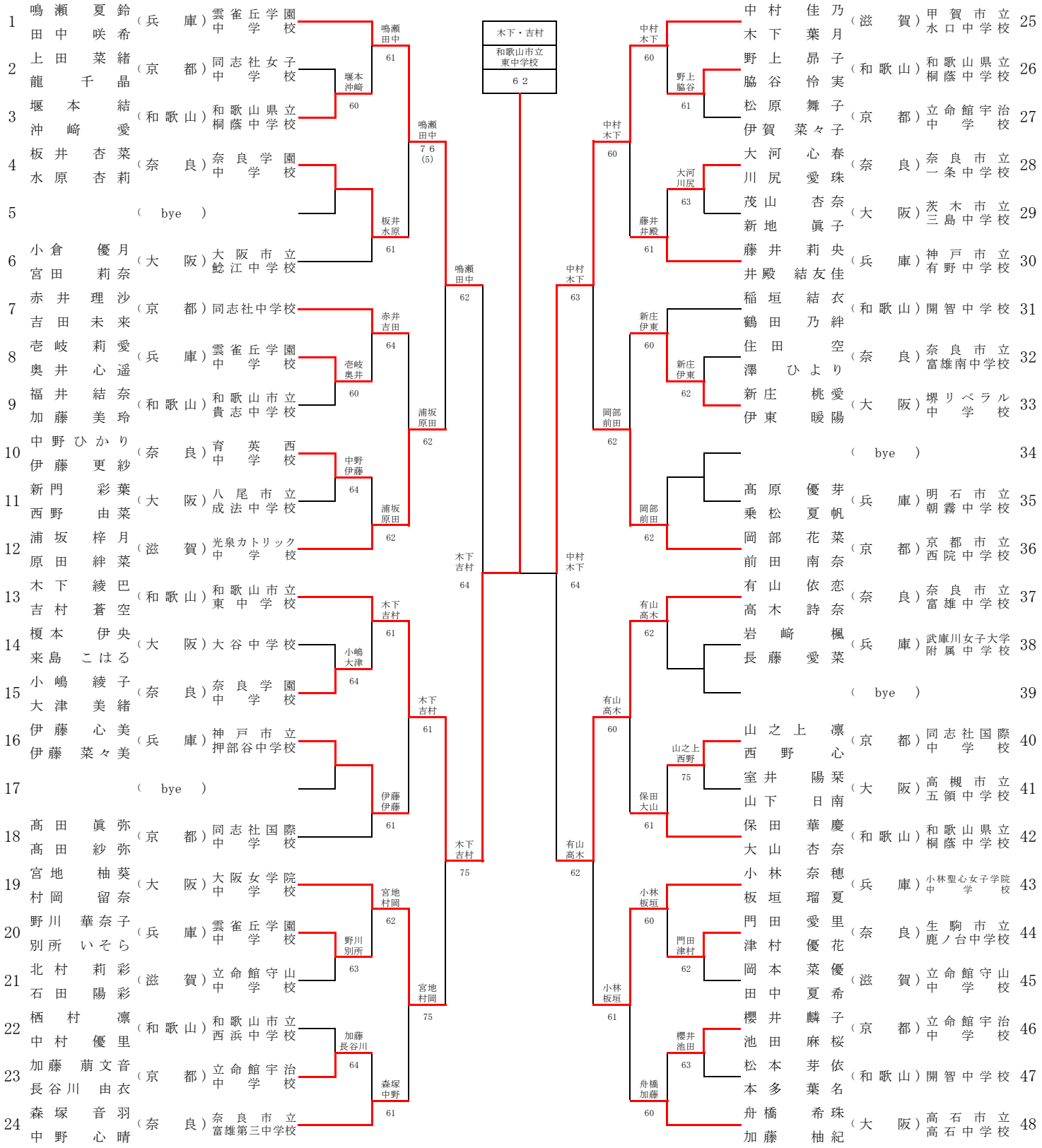
女子ダブルス