令和７年度　第７４回　近畿中学校総合体育大会　テニスの部
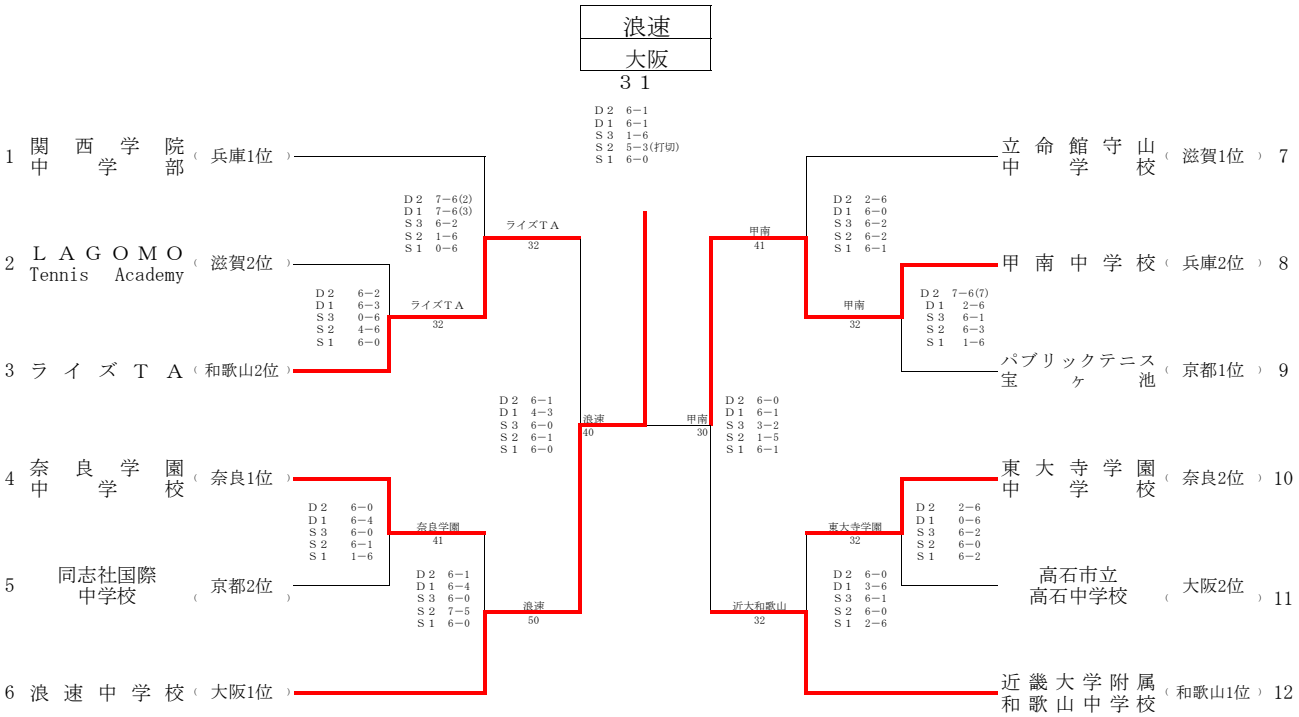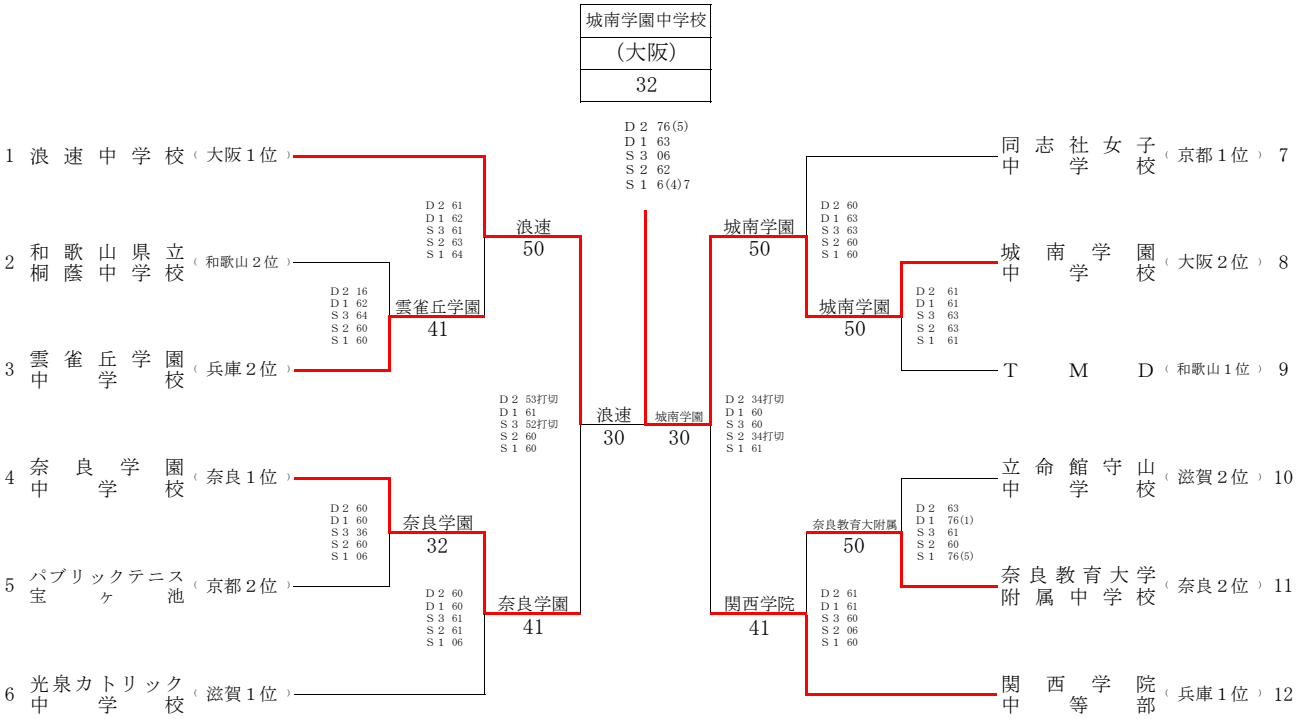
男　子　団　体